INSTRUCTION MANUAL

MOUNTAIN SAFETY RESEARCH®

POCKETROCKET® DELUXE STOVE

Retain these instructions for future reference.

DANGER

FOR OUTDOOR USE ONLY

CARBON MONOXIDE HAZARD

This stove can produce carbon monoxide, which is poisonous and has no odor. Using it in an enclosed space can kill you. Never use this stove in an enclosed space such as a camper, tent, car, or home.

FIRE OR EXPLOSION HAZARD

If you smell gas: 1. Do not attempt to light appliance. 2. Make sure stove is in the off position. 3. Extinguish any nearby flame(s). 4. Disconnect fuel cylinder. 5. Leave the area immediately. 6. Allow gas to dissipate 5 minutes. 7. If gas smell has dissipated from the area of the appliance and fuel supply, follow gas connection procedures. 8. If you smell gas again, follow steps 1-6 and have appliance serviced. Failure to follow these instructions could result in fire or explosion, which could cause property damage, personal injury, or death.

FOR YOUR SAFETY

Do not store or use gasoline or other flammable vapors and liquids in the vicinity of this or any other appliance.

WARNING: Improper installation, use, adjustment, alteration, service, or maintenance can cause injury or property damage. Refer to this manual. For assistance or additional information consult Cascade Designs.

CARBON MONOXIDE, FIRE, EXPLOSION HAZARD

There are serious hazards associated with using this stove and fuel. Accidental fire, explosion, and misuse can cause death, serious burns, and property damage. You are responsible for your own safety and the safety of those in your group. Please use good judgment and read these instructions for use carefully. Familiarize yourself with the stove before connecting it to its gas container. Keep these instructions for use handy.

DANGER

This stove is a lightweight, compact device made for OUTDOOR USE ONLY to boil water or cook food. Never use it for any other purpose. Use of stove within any enclosure, or for a purpose other than boiling water or cooking food can cause fire, burns, severe injury or death. Cooking outdoors is more hazardous than cooking as you normally would at home. Please consult with your local outdoor retailer to learn more about cooking outdoors. Seek qualified instruction before you venture outdoors. This stove uses a liquid pressurized gas (LPG) container that is highly flammable and explosive. This stove shall only be used with an MSR® 80% isobutane / 20% propane gas cartridge certified to EN 417. It may be hazardous to attempt to fit other types of gas containers. Follow this safety information:

- Check that the seals between the stove and the gas container are in place and in good condition before connecting the stove to the cylinder. Do not use this stove if it has damaged or worn seals.
- Gas containers must be changed in a well ventilated location outside and away from any sources of ignition, such as naked flames, pilot lights, electric fires and away from other people.
- Listen and smell for leaking gas. Leaking gas is a serious hazard. LPG is invisible and odorless, and strong odorant additives can fade over time. Gas are not always detectable by smell. Do not use this stove if it is leaking, damaged, or does not operate properly.
- Check that the stove and fuel container connection is secure and tight. If the connection does not look or feel secure, or if you hear or smell leaking gas and cannot stop the flow of gas, do not use stove or fuel container. Move it to a well-ventilated area away from any ignition source to locate and stop the leak. Use of a leaking stove can cause fire, burns, severe injury or death.
- Check fuel leaks using soapy water. Do not try to detect leaks using a flame.
- Never use fuel containers larger than 8 ounces (227 grams) or more than 4 inches (10 centimeters) in height without an MSR Universal Canister Stand or LowDown™ Remote Stove Adapter, because oversized containers decrease stove stability. Never use fuel containers larger than 16 ounces (450 grams).
- Keep stove and fuel container away from other heat sources. Never use any kind of windscreen. If you expose the fuel container to high heat, it will explode or leak and you can be killed or seriously burned.
- Follow all warnings on fuel container regarding use and storage. Canister can be checked for remaining fuel by ozsembling and attempting to light stove.
- Do not store or use gasoline or other liquids with flammable vapors in the vicinity of this or any other stove.
- Do not disassemble stove beyond what is described in these instructions. DO NOT MODIFY THIS STOVE. Disassembly or modification of stove in any manner not consistent with these instructions voids warranty and can result in an unsafe situation where fire, burns, severe injury or death can occur. No user-serviceable parts.
- Do not use stove if parts are missing or broken, or with replacement parts not specific to your stove model. Use of stove with missing or broken parts, or with replacement parts not specific to your stove model, can result in an unsafe situation where fire, burns, severe injury or death can occur.
- Stove should not be operated or stored at temperatures below 0°F / -18°C.
- Only use in well ventilated areas.
- Carbon monoxide hazard - using this appliance in an enclosed space may cause death. Do not use in caravans, tents, marine craft, cars, mobile homes, or similar locations.
- This appliance is not suitable for use with extension cable or connection to a reticulated gas supply.
- This appliance should be regularly inspected and serviced.

Cascade Designs, Inc. warrants the use of appropriately-sized MSR® brand cookware only—use of cookware other than MSR® brand cookware is at user's own risk and discretion.

DANGER Do not use this stove: (1) before reading and fully understanding this Instruction Manual; (2) if you are not prepared or comfortable attending to a burning and/or hot stove at all times; (3) if you observe leaking fuel; or (4) if you observe any condition with the stove system or in the surrounding environment that would make operation of an open flamed device dangerous. Failure to follow these directions can cause an unsafe situation leading to fire, burns, severe injury or death.

POCKETROCKET® DELUXE INSTRUCTIONS

STOVE PARTS:

A. Pot Supports **C. Flame Adjuster** **E. Piezo Starter**
B. Burner Head **D. Flame Adjuster Valve** **F. Pressure Regulator**

1. CONNECT STOVE AND CANISTER 1. Unfold Flame Adjuster (C) and close Flame Adjuster Valve (D). 2. Open Pot Supports (A). Pull each Pot Support away from stove. Rotate each Pot Support counterclockwise until it locks upright into place. **3. Finger-tighten stove onto the top of the canister until connection is secure.**

WARNING Never overtighten fuel canister to stove. Overtightening can damage stove or canister and cause fuel to leak. Leaking fuel can cause fire, burns, severe injury or death. The canister must be constructed and marked in accordance with the EN 417.

Use extreme caution when using stove in temperatures below freezing. In freezing temperatures O-rings can stiffen and leak fuel. Always check for fuel leaks before and after lighting stove. Use of a leaking stove can cause fire, burns, severe injury or death. Keep children far away from stove and fuel. — Cascade Designs, Inc. recommends no less than 10 feet (3+ meters). Never leave a burning or hot stove unattended. An unattended stove can lead to fire or a situation where children, pets, or the unaware can be burned, injured, or killed.

2. SET UP STOVE 1. Clear cooking area of combustible materials and flammable liquids or vapors. 2. Place stove assembly on a solid, stable, even surface to ensure stability.

WARNING Keep combustibles at least 4 feet (1.2 meters) away from the top and sides of a burning stove, or a stove that you are in the process of lighting. Keep flammable liquids and vapors at least 25 feet (7.6 meters) away from the top and sides of a burning stove, or a stove that you are in the process of lighting. This stove can ignite combustible materials, flammable liquids and vapors and create a situation where fire, burns, severe injury or death can result.

Never attempt lighting stove if Flame Adjuster Valve is left open. If Flame Adjuster Valve is left open, close it immediately and thoroughly ventilate area before lighting stove. Failure to ventilate area can result in an explosion that can cause fire, burns, severe injury or death.

3. TURN STOVE ON USING PIEZO PUSH START: 1. Open Flame Adjuster Valve (D) (1 ½ turn) to release fuel. 2. Push Piezo Starter Button (E) to light stove. 3. Turn Flame Adjuster Valve to desired flame setting. Proper flame will appear blue. *If fuel does not ignite within 5 seconds, close the Flame Adjuster, wait 15 seconds, and repeat substeps above.*

USING A MATCH: 1. Hold a lit match over the edge of the Burner Head (B). 2. Open Flame Adjuster Valve (D) (1 ½ turn) to release and ignite fuel. 3. Turn Flame Adjuster Valve to desired flame setting. Proper flame will appear blue.

WARNING Never place your head or body above the stove while lighting or cooking. Because stove maintains an open flame, placement of head or body above stove is an unsafe practice that can cause fire, burns, severe injury or death.

4. USE STOVE TO COOK 1. Add food or liquid to cookware. 2. Place cookware onto the center of the stove. 3. Turn Flame Adjuster Valve (D) to adjust heat.

WARNING Never move a burning or hot stove. Always extinguish stove and cool for at least 5 minutes before moving. Moving a burning or hot stove can cause fire, burns, severe injury or death. Never use cookware with a diameter greater than 8 inches (20.3 centimeters). Never place and operate two or more stoves together. Never operate stove with empty or dry cookware. Never use a reflector or diffuser. Use of stove in any of the preceding manners can result in the fuel canister exploding and causing fire, burns, severe injury or death. Never use cookware of any size that is ill-suited or inappropriate for use with stove or stove for purposes (e.g., cookware with a convex or concave bottom, some enamelled cookware, etc.). Use of stove with ill-suited and/or inappropriate cookware can result in cookware and/or stove instability and a situation where hot cookware and/or cookware contents can spill and cause fire, burns, severe injury or death.

5. TURN STOVE OFF 1. Close Flame Adjuster Valve (D) when cooking is done. 2. After flames are out, wait 5 minutes for stove to cool. 3. Move stove assembly away from any ignition sources and unscrew canister. Use small amount of gas money as a guide to determine when fuel is almost empty. **4. Fold Flame Adjuster (C) and Close Pot Supports (A).** Rotate each Pot Support clockwise. Press each Pot Support toward stove body. **NOTE:** If canister is completely empty of fuel, follow proper disposal requirements in your local area.

WARNING Always disconnect stove from canister before storing it. Failure to disconnect stove from canister before storing may cause fuel to leak and cause fire, burns, severe injury or death. Always store fuel canisters in a well-ventilated location away from any possible heat or ignition source, such as water heaters, stoves, pilot lights or furnaces, or where temperatures exceed 120 F (49 C). Storing fuel canisters near any heat or ignition source, or where temperatures exceed 120 F (49 C), can result in the canister exploding and causing fire, burns, severe injury or death.

Stove service must only be done by an individual authorized by Cascade Designs, Inc. If you have questions about these instructions, your stove, replacement parts, or repairs, please contact Cascade Designs.

Limited Warranty details at cascadedesigns.com/msr-warranty

MOUNTAIN SAFETY RESEARCH®

Cascade Designs, Inc.
10990 Lear Blvd, Suite 100, Reno, NV 89506 USA
Cascade Designs, Ltd., Ireland - (+353) 21-4621400
cascadedesigns.com/msr | support.cascadedesigns.com

DANGER

UTILISATION À L'EXTÉRIEUR EXCLUSIVEMENT

MONOXYDE DE CARBONE

Cet appareil peut produire du monoxyde de carbone, un gaz toxique et inodore. L'utilisation de cet appareil dans des espaces clos peut entraîner la mort. Ne jamais utiliser cet appareil dans un espace clos comme un véhicule de camping, une tente, une automobile ou une maison.

RISQUE D'INCENDIE OU D'EXPLOSION

En présence d'une odeur de gaz : 1. Ne pas tenter d'allumer l'appareil. 2. Confirmer que le dispositif de réglage de la flamme est bien fermé. 3. Éteindre toute flamme nue à proximité. 4. Déconnecter la cartouche de combustible. 5. Quitter immédiatement la zone. 6. Permettre au gaz de se dissiper pendant 5 minutes. 7. Si l'odeur de gaz s'est dissipée de la zone à proximité de l'appareil et de l'alimentation en combustible, raccorder de nouveau la cartouche en suivant les instructions. 8. Si vous sentez à nouveau une odeur de gaz, suivez les étapes 1 à 6 et faites réparer l'appareil. Le non-respect de ces instructions peut causer un incendie ou une explosion, qui pourrait entraîner des dommages matériels, des blessures ou la mort.

POUR VOTRE SÉCURITÉ

Ne pas entreposer ni utiliser d'essence ni d'autres vapeurs ou liquides inflammables à proximité de cet appareil ou de tout autre appareil.

AVERTISSEMENT : une installation, une utilisation, un réglage, une modification, un service ou un entretien incorrects peuvent provoquer des blessures ou des dommages matériels. Reportez-vous à ce manuel. Pour toute assistance ou information supplémentaire, consultez Cascade Designs.

RISQUES D'INTOXICATION AU MONOXYDE DE CARBONE, D'INCENDIE ET D'EXPLOSION

De graves dangers sont associés à l'utilisation de ce réchaud et de ce combustible. Un incendie accidentel, une explosion ou une mauvaise utilisation peuvent entraîner la mort, des blessures graves et des dommages matériels. Vous êtes responsable de votre propre sécurité et de celle des membres de votre groupe. Faites preuve de bon sens et lisez attentivement ces instructions d'utilisation. Familiarisez-vous avec le réchaud et son fonctionnement avant de le raccorder au conteneur ou à la cartouche de combustible. Conservez ces instructions pour référence ultérieure.

DANGER Ce réchaud est un appareil léger et compact, conçu pour faire ébouillir de l'eau bouillie de l'eau EXCLUSIVEMENT À L'EXTÉRIEUR. Ne l'utiliser jamais à des fins autres que celles-ci. L'utilisation d'un réchaud dans un espace confiné quelconque ou à d'autres fins que celles de faire bouillir de l'eau ou de faire cuire des aliments peut causer un incendie, des brûlures, des blessures graves, voire la mort. Faire la popote dans la nature est plus dangereux que cuisiner comme vous le feriez normalement à la maison. Prenez contact avec votre revendeur de produits de sports et loisirs habituel afin d'en apprendre davantage sur comment faire la popote en plein air. Faites-vous faire expliquer le fonctionnement du réchaud avant de vous aventurer dans la nature. Ce réchaud utilise une cartouche de gaz de pétrole liquéfié sous pression (GPL), hautement inflammable et explosif. Ce réchaud ne doit être utilisé qu'avec une cartouche au bonbonne de gaz MSR® de composition 80 % isobutane / 20 % propane, certifiée conforme à la norme EN 417. Il peut être dangereux d'essayer d'utiliser d'autres types de conteneur de gaz. Respecter ces directives concernant la sécurité :

- Vérifiez que les joints entre le réchaud et le conteneur de combustible et le conteneur de gaz sont en place et en bon état avant de les connecter. Ne pas utiliser ce réchaud s'il est endommagé ou si les joints sont usés ou usés.
- Quand vous remplacez un conteneur de gaz, veillez à toujours vous placer dans un endroit bien ventilé, à l'extérieur et loin de toute source d'inflammation (flamme nue, veilleuse de cuisinière, radiateur électrique, etc.) et loin des autres personnes.
- Soyez attentif aux bruits et aux odeurs indiquant une fuite de gaz. Les fuites de gaz représentent un risque sérieux. Le GPL ses présion est inodore et inodore, et les additifs odorants puissants qui sont ajoutés peuvent s'estomper au cours du temps. Les fuites ne peuvent pas toujours être détectées simplement à l'odeur. N'utilisez pas le réchaud en cas de fuite ou de dommages, ou s'il ne fonctionne pas correctement.
- Vérifiez que la connexion entre le réchaud et le conteneur de combustible est sûre et bien vissée. Si le connexion ne semble pas sûre, ou si vous entendez ou sentez des fuites de gaz, n'utilisez pas le réchaud ni le conteneur. Placez le réchaud et le conteneur dans une zone suffisamment aérée, située à l'écart de toute source d'inflammation, pour localiser et éliminer la fuite. L'utilisation d'un réchaud qui fuit peut entraîner un incendie, des brûlures, des blessures graves, voire la mort.
- Recherchez les fuites à l'aide d'eau savonneuse. Ne jamais tenter de détecter les fuites à l'aide d'une flamme.
- N'utilisez jamais des conteneurs de combustible d'une capacité supérieure à 227 grammes (8 onces) ou dont la hauteur est supérieure à 10 centimètres (4 pouces) sans installer de support de cartouche universel de MSR ou l'adaptateur de réchaud à distance LowDown™. Les conteneurs surdimensionnés réduisent la stabilité du réchaud. N'utilisez jamais des conteneurs de combustible d'un volume supérieur à 450 grammes (16 onces).
- Maintenez le réchaud et le cartouche ou conteneur de combustible à l'écart d'autres sources de chaleur. N'utilisez jamais de pare-vent. Si vous exposez le conteneur de combustible à une chaleur élevée, il explosera ou fuira, causant potentiellement la mort ou de graves brûlures.
- Suivez tous les avertissements relatifs à l'utilisation et au stockage des conteneurs de combustible.
- N'entreprenez pas et n'utilisez pas de l'essence ou d'autres liquides produisant des vapeurs inflammables à proximité de ce réchaud ou de tout autre réchaud.
- Ne démontez pas le réchaud au-delà de ce qui est décrit dans ces instructions. NE MODIFIEZ PAS LE RÉCHAUD. Tout démontage ou modification du réchaud d'une manière qui ne respecte pas ces instructions annule la garantie et peut causer une situation dangereuse avec risques d'incendie, de brûlures, de blessures graves, voire de mort.
- N'utilisez pas le réchaud s'il manque des pièces, si elles sont endommagées ou si elles sont rétrécies par des pièces non prévues spécifiquement pour ce modèle de réchaud. L'utilisation du réchaud dans qu'il manque des pièces, qu'elles sont endommagées ou avec des pièces de rechange non prévues spécifiquement pour ce modèle de réchaud, peut entraîner une situation dangereuse avec risques d'incendie, de brûlures, de blessures graves, voire de mort.
- Le réchaud ne doit pas être utilisé ou stocké à des températures inférieures à -18 °C/0 °F.
- Utilisez uniquement dans des endroits suffisamment aérés.
- Risques dus au monoxyde de carbone : l'utilisation de cet appareil dans un espace confiné peut provoquer la mort. Ne pas utiliser dans une caravane, une voiture, une tente, un bateau, une résidence mobile ou tout autre espace similaire.
- Cet appareil ne doit pas être connecté au réseau de gaz de ville.
- Effectuer une inspection et un entretien réguliers de cet appareil.

Cascade Designs, Inc. garantit l'utilisation avec les ustensiles de cuisine de format approprié de marque MSR® exclusivement; l'utilisation d'ustensiles d'une marque autre que MSR® est au risque et à la discrétion de l'utilisateur.

DANGER Ne pas utiliser ce réchaud : (1) si vous n'avez pas lu ou si vous n'avez pas bien compris ce mode d'emploi; (2) si vous n'êtes pas disposé(e) ou apte à surveiller un réchaud allumé ou chaud sans interruption; (3) si vous observez une fuite de combustible; ou (4) si vous observez tout problème relatif au système de réchaud ou à l'environnement qui pourrait rendre dangereuse l'utilisation d'un dispositif à flamme nue. Le non-respect de ces instructions peut causer une situation dangereuse entraînant un incendie, des brûlures, des blessures graves, voire la mort.

POCKETROCKET® DELUXE : MODE D'EMPLOI

ÉLÉMENTS DU RÉCHAUD :

A. Bras supports de casserole **D. Vanne de réglage de la flamme**
B. Tête de brûleur **E. Allumeur piézoélectrique**
C. Réglage de la flamme **F. Régulateur de pression**

1. RACCORDEMENT DU RÉCHAUD À LA CARTOUCHE 1. Dépliez le Réglage de la flamme (C) et fermez la Vanne de réglage de la flamme (D). 2. Ouvrez les Bras supports de casserole (A). Tirez sur chaque Bras support pour l'éloigner du réchaud. Faites pivoter chaque Bras support dans le sens contraire des aiguilles d'une montre jusqu'à ce qu'il s'enclenche bien en place. **3. Vissez à la main le réchaud sur la partie supérieure de la cartouche jusqu'à ce que le raccord soit bien serré, sans forcer.**

AVERTISSEMENT Ne serrez jamais excessivement la cartouche de combustible sur le réchaud. En serrant trop la cartouche, vous pourriez endommager le réchaud ou la cartouche et provoquer une fuite du combustible. Une fuite de combustible peut entraîner un incendie, des brûlures, des blessures graves voire la mort. La cartouche doit être fabriquée et étiquetée conformément à la norme EN 417.

Soyez extrêmement vigilant lorsque vous utilisez ce réchaud à des températures à zéro degré. Lorsque la température est inférieure à zéro degré, les joints toriques peuvent durcir et le combustible peut fuir. Assurez-vous toujours qu'il n'y a pas de fuite de combustible avant et après avoir allumé le réchaud. L'utilisation d'un réchaud qui fuit peut entraîner un incendie, des brûlures, des blessures graves voire la mort.

Maintenez le réchaud et le combustible hors de la portée des enfants; Cascade Designs, Inc. recommande une distance d'au moins 3 mètres (10 pieds). Ne laissez jamais un réchaud allumé ou encore chaud sans surveillance. Un réchaud laissé sans surveillance peut causer un incendie, des brûlures ou des blessures aux enfants, aux animaux ou aux personnes imprudentes, voire la mort.

2. MONTAGE DU RÉCHAUD 1. Assurez-vous qu'il n'y a pas de matériaux combustibles ni de liquides ou de vapeurs inflammables dans la zone de cuisson. 2. Placez le réchaud sur une surface solide, stable et plane pour en assurer la stabilité.

AVERTISSEMENT Maintenez tous les combustibles à au moins 1,2 mètre (4 pieds) d'un réchaud allumé ou d'un réchaud que vous vous préparez à allumer (dans tous les plans, au dessus comme sur les côtés). Maintenez tout liquide ou article produisant des vapeurs inflammables à au moins 7,6 mètres (25 pieds) d'un réchaud allumé ou d'un réchaud que vous vous préparez à allumer (dans tous les plans, au dessus comme sur les côtés). Le réchaud est susceptible d'enflammer les matériaux combustibles, les liquides et les vapeurs inflammables et de créer une situation pouvant causer un incendie, des brûlures, des blessures graves voire la mort.

N'essayez jamais d'allumer un réchaud si la Vanne de réglage de la flamme est ouverte. Si la Vanne de réglage de la flamme est restée ouverte, fermez-la immédiatement et aérez la zone à fond avant d'allumer le réchaud. Si vous n'aérez pas suffisamment la zone où se trouve le réchaud, cela peut causer une explosion qui entraînerait un incendie, des brûlures, des blessures graves voire la mort.

3. ALLUMAGE DU RÉCHAUD AVEC L'ALLUMEUR PIÉZOÉLECTRIQUE : 1. Ouvrez la valve de réglage de la flamme (D) sur 1 tour ½. Le combustible commence à s'échapper du brûleur. 2. Appuyez sur le bouton de mise en marche piézoélectrique (E) pour allumer le réchaud. 3. Réglez la valve de réglage de la flamme pour obtenir la hauteur de flamme souhaitée. La flamme doit bien être bleue. *Si le combustible ne s'enflamme pas en 5 secondes, fermez le réglage de la flamme, attendez 15 secondes et répétez les étapes ci-dessus.*

AVEC UNE ALLUMETTE : 1. Placez une allumette allumée au-dessus de la tête du brûleur, sur le bord (B). 2. Ouvrez la valve de réglage de la flamme (D) sur 1 tour ½. Le combustible commence à s'échapper du brûleur, et vs s'enflammer. 3. Réglez la valve de réglage de la flamme pour obtenir la hauteur de flamme souhaitée. La flamme doit être bleue.

AVERTISSEMENT Ne placez jamais votre tête ou le corps au-dessus du réchaud lors de l'allumage ou de la cuisson. La flamme du réchaud étant nue, il est dangereux de placer la tête ou le corps au-dessus du réchaud; cela peut causer un incendie, des brûlures, des blessures graves voire la mort.

4. UTILISATION DU RÉCHAUD POUR LA CUISSON 1. Placez de la nourriture ou du liquide dans un ustensile de cuisine. 2. Placez ce récipient sur le réchaud, centré sur le brûleur. 3. Tournez la Vanne de réglage de la flamme (D) pour régler la chaleur.

AVERTISSEMENT Ne déplacez jamais un réchaud en cours de fonctionnement ou encore chaud. Éteignez toujours le réchaud et attendez qu'il refroidisse pendant au moins 5 minutes avant de le déplacer. Le déplacement d'un réchaud en cours de fonctionnement ou encore chaud peut entraîner un incendie, des brûlures, des blessures graves voire la mort. N'utilisez jamais un ustensile de cuisine d'un diamètre supérieur à 20,3 cm (8 po). Ne regroupez pas des réchauds : n'utilisez jamais ensemble deux réchauds ou plus. N'utilisez jamais le réchaud pour faire chauffer des récipients vides. N'utilisez jamais de réflecteur ou de diffuseur de chaleur. Une telle utilisation du réchaud peut causer l'explosion de la cartouche de combustible et entraîner un incendie, des brûlures, des blessures graves voire la mort. N'utilisez jamais des récipients dont le format ne convient pas au réchaud ou aux supports de casserole (p. ex., une casserole dont le fond est convexe ou concave, certains ustensiles émaillés, etc.). L'utilisation d'un ustensile de cuisine inappropié peut causer l'instabilité de l'ustensile et/ou du réchaud et créer une situation où l'ustensile chaud et/ou le contenu de l'ustensile peut se renverser et causer un incendie, des brûlures, des blessures graves voire la mort.

5. ARRÊT DU RÉCHAUD 1. Fermez la Vanne de réglage de la flamme (D) une fois la cuisson terminée. 2. Lorsque les flammes sont éteintes, attendez 5 minutes afin de laisser refroidir le réchaud. 3. Placez l'ensemble du réchaud à l'écart de toute source d'inflammation et dévissez la cartouche. Il est possible qu'une faible quantité de gaz s'échappe lorsque vous dévissez le réchaud. **4. Repliez le Réglage de la flamme (C) et retirez les bras supports de casserole (A).** Faites pivoter chaque Bras support de casserole dans le sens des aiguilles d'une montre. Appuyez sur chaque Bras support pour le replier vers le corps du réchaud. **REMARQUE :** si la cartouche ne contient plus du tout de combustible, suivez les directives de traitement des déchets appropriées de votre région.

AVERTISSEMENT Séparez toujours le réchaud de la cartouche avant de le ranger. Si vous ne déconnectez pas la cartouche avant le rangement, cela peut entraîner une fuite de combustible et causer un incendie, des brûlures, des blessures graves voire la mort. Rangez toujours les cartouches de combustible dans un endroit bien aéré, loin de toute source de chaleur ou d'inflammation éventuelle, comme les chauffe-eau, les réchauds, les veilleuses ou les appareils de chauffage, ou dans des endroits où les températures dépassent 49 °C (120 °F). Le stockage des cartouches de combustible à proximité d'une source de chaleur ou d'inflammation, ou dans des endroits où la température dépasse 49 °C (120 °F) peut causer l'explosion de la cartouche et entraîner un incendie, des brûlures, des blessures graves voire la mort.

Tout réparation et entretien du réchaud ne doit être effectuée que par un service agréé par Cascade Designs, Inc. Si vous avez des questions concernant ces consignes, le réchaud, les pièces de rechange ou les réparations, veuillez contacter Cascade Design.

Pour plus d'informations sur la garantie limitée, rendez-vous sur cascadedesigns.com/msr-warranty.

ACHTUNG

NUR ZUR VERWENDUNG IM FREIEN

KOHLENMONOXIDGEFAHR

Dieser Kocher kann Kohlenmonoxid erzeugen, das giftig und geruchlos ist. Die Verwendung in einem geschlossenen Raum kann tödliche Folgen haben. Verwenden Sie diesen Kocher auf keinen Fall im Wohnwagen, im Zelt, im Auto, in Gebäuden oder anderen geschlossenen Räumen.

FEUER- ODER EXPLOSIONSGEFAHR

Bei Gasgeruch: 1. Zünden Sie das Gerät nicht an. 2. Vergewissern Sie sich, dass der Kocher ausgeschaltet ist. 3. Löschen Sie in der Nähe befindliche Flammen. 4. Trennen Sie den Brennstoffbehälter vom Kocher. 5. Entfernen Sie sich sofort aus dem Bereich. 6. Warten Sie fünf Minuten, bis sich das Gas verflüchtigt hat. 7. Wenn in dem Bereich um das Gerät und den Brennstoffbehälter kein Gasgeruch mehr wahrzunehmen ist, können Sie den Brennstoffbehälter wieder wie vorgeschrieben anschließen. 8. Bei Gasgeruch befolgen Sie die Schritte 1 bis 6 und lassen Sie das Gerät warten. Die Nichtbeachtung dieser Anleitung oder der Warnhinweise kann zu Feuer oder zur Explosion führen und ernsthafte Sachschäden sowie möglicherweise tödliche Verletzungen zur Folge haben.

ZU IHRER SICHERHEIT

Lagern oder verwenden Sie kein Benzin oder andere entflammbare Flüssigkeiten oder Dämpfe in der Nähe von Kochern oder ähnlichen Geräten.

WARNUNG: Wenn das Gerät unsachgemäß angeschlossen, verwendet, eingestellt, verändert, repariert oder gewartet wird, kann dies Verletzungen oder Sachbeschädigungen zur Folge haben. Beachten Sie Hinweise in dieser Gebrauchsanleitung. Falls Sie Hilfe oder weitere Informationen benötigen, wenden Sie sich an Cascade Designs.

KOHLENMONOXID-, FEUER- UND EXPLOSIONSGEFAHR

Das Verwenden von Kocher und Brennstoff birgt ernsthafte Gefahren. Unbeabsichtigt verursachtes Feuer, Explosionen und falsche Verwendung können Sachschäden und schwere Verletzungen bis hin zum Tod verursachen. Sie sind für Ihre eigene Sicherheit und die Sicherheit der Mitreisenden in Ihrer Gruppe verantwortlich. Handeln Sie verantwortungsbewusst und lesen Sie sich diese Anleitung sorgfältig durch. Machen Sie sich mit dem Kocher vertraut, bevor Sie den Gasbehälter anschließen. Bewahren Sie diese Anleitung auf, um später darin nachschlagen zu können.

GEFAHR Dieser Kocher ist ein leichtes und kompaktes Gerät. Er ist AUSSCHLIESSLICH für den Kochen von Wasser oder Mahlzeiten UN FREIEN vorgesehen. Verwenden Sie ihn niemals für einen anderen Zweck. Die Verwendung des Kochers in einem geschlossenen Raum oder zu einem anderen Zweck als der Erhitzung von Wasser oder Mahlzeiten kann Feuer, Verbrennungen oder schwere Verletzungen bis hin zum Tod zur Folge haben. Das Kochen im Freien ist mit mehr Gefahren verbunden als das Kochen zuhause. Bitte informieren Sie sich bei Ihrem örtlichen Outdoor-Fachgeschäft näher über das Kochen im Freien. Holen Sie sich vor Ihrer Entsternreisung im Freien fachkundigen Rat. Dieser Kocher verwendet einen sehr leicht entflammbaren und explosiven Flüssigbrennstoffbehälter. Er darf nur mit einer Gaskartusche von MSR® und gemäß EN 417 zertifiziertem Mischung aus 80 % Isobutan und 20 % Propan verwendet werden. Der Versuch, andere Arten von Gasbehältern zu verwenden, kann gefährlich sein. Halten Sie sich an die folgenden Sicherheitshinweise:

- Überprüfen Sie die Dichtungen zwischen dem Kocher und dem Gasbehälter auf fester Sitz und ordnungsgemäßen Zustand bevor Sie den Kocher an die Kartusche anschließen. Verwenden Sie den Kocher nicht, wenn die Dichtungen beschädigt oder abgenutzt sind.
- Gasbehälter müssen an einer gut belüfteten Stelle im Freien und im Abstand von Zündquellen wie offenem Feuer, Zündflammen, elektrischen Feuer und im Abstand von anderen Personen gewechselt werden.
- Überzeugen Sie sich davon, dass keine Gerüche oder Geräusche auf austretendes Gas hinweisen. Ausströmendes Gas stellt eine ernstzunehmende Gefahr dar. Flüssiggas ist geruchlos und geschlos. Stoke Geruchszusätze können mit der Zeit verfliegen. Undichte Stellen werden nicht immer anhand des Geruchs erkannt. Verwenden Sie den Kocher nicht, wenn er undicht oder beschädigt ist oder nicht ordnungsgemäß funktioniert.
- Überprüfen Sie, ob Kocher und Brennstoffbehälter sicher und fest verbunden sind. Verwenden Sie den Kocher oder den Gasbehälter nicht, wenn die Verbindung nicht sicher erscheint, wenn Sie ausströmendes Gas hören oder riechen oder wenn Sie den Gasausfluss nicht unterbrechen können. Bringen Sie zum Suchen und Verschließen des Lecks den Gerät an einen entsprechend belüfteten Ort mit sicherem Abstand zu Zündquellen. Die Verwendung eines undichten Kochers kann Feuer, Verbrennungen sowie schwere und sogar tödliche Verletzungen zur Folge haben.
- Suchen Sie nach undichten Stellen mittelfs von Seifenlauge. Verwenden Sie keine Flamme, um nach einem Leck zu suchen.
- Verwenden Sie keinen Brennstoffbehälter mit mehr als 227 g oder einer Höhe von mehr als 10 cm ohne einen universellen MSR Kartuschenstandfuß oder den LowDown™ Kochendgerät, da zu großen Behälter die Stabilität des Kochers beeinträchtigen. Verwenden Sie keine Brennstoffbehälter mit mehr als 450 g.
- Halten Sie einen/einen Brennstoffbehälter und den Kocher fern. Brennstoffbehälter und andere entflammbare Materialien müssen mindestens 1,2 Meter vom Kocher entfernt sein. Verwenden Sie keinen Windschutz. Ein Überhitzen des Brennstoffbehälters kann zu einer Explosion, zum Auslaufen von Brennstoff sowie zu schweren Verletzungen oder zum Tod führen.

WARNUNG Schrauben Sie den Brennstoffbehälter niemals zu fest auf den Kocher auf. Zu festes Aufschrauben kann zur Beschädigung des Kochers oder des Kartuschen führen und zum Auslaufen von Brennstoff führen. Auslaufender Brennstoff kann Feuer, Verbrennungen sowie schwere und sogar tödliche Verletzungen zur Folge haben. Die Kartusche muss gemäß der Norm EN 417 konstruiert und beschriftet sein.

Seien Sie besonders vorsichtig, wenn Sie den Kocher bei Temperaturen unter 0 Grad Celsius verwenden. Bei Minustemperaturen kann eine Verhärtung der O-Ringe zum Auslaufen von Brennstoff führen. Prüfen Sie den Kocher vor und nach dem Entzünden auf Brennstoffleckagen. Die Verwendung eines undichten Kochers kann Feuer, Verbrennungen sowie schwere und sogar tödliche Verletzungen zur Folge haben.

Halten von Kocher und Brennstoff fernhalten. Cascade Designs, Inc. empfiehlt einen Mindestabstand von drei Metern. Lassen Sie einen entzündeten oder heißen Kocher niemals unbeaufsichtigt. Durch einen unbeaufsichtigten Kocher kann ein Feuer ausbrechen. Darüber hinaus besteht Verletzungs-, Verletzungs- sowie Lebensgefahr für Kinder, Tiere und unachtsame Personen.

2. KOCHER AUFSTELLEN 1. Sorgen Sie dafür, dass der Kochbereich frei von brennbaren Materialien sowie frei von entflammbaren Flüssigkeiten und Dämpfen ist. 2. Stellen Sie die Kocherbaugruppe aus Stabilitätsgründen auf einer festen, stabilen wie ebenen Fläche auf.

WARNUNGEN Halten Sie einen Mindestabstand von 1,2 Metern zwischen brennbarem Material und dem brennenden Kocher bzw. einem Kocher ein, der gerade angezündet wird. Halten Sie einen Mindestabstand von 7,6 Metern zwischen entflammbaren Flüssigkeiten oder Dämpfen und dem brennenden Kocher bzw. einem Kocher ein, der gerade angezündet wird. Durch den Kocher können sich brennbare Materialien sowie entflammbare Flüssigkeiten und Dämpfe entzünden, was zu Feuer, Verbrennungen, Verletzungen oder lebensgefährlichen Situationen führen kann.

Zünden Sie den Kocher niemals bei geöffneter Ventilsperrvorrichtung an. Ist das geöffnete Ventilsperrventil geöffnet, schließen Sie es und lüften Sie den Bereich, bevor Sie den Kocher entzünden. In einem nicht gelüfteten Bereich besteht Explosions- und dadurch Feuer, Verbrennungs-, Verletzungs- und Lebensgefahr.

3. KOCHER ANZÜNDEN MIT PIEZOZÜNDER: 1. Öffnen Sie das Flammenregelventil (D) um eineinhalb Drehungen, um Brennstoff freizugeben. 2. Drücken Sie den Piezozünder (E), um den Kocher anzuzünden. 3. Regulieren Sie die Flamme mittelfs des Flammenregelventils. Die beste Einstellung erzeugt eine blaue Flamme. *Entzündet sich der Brennstoff nach 5 Sekunden noch nicht, schließen Sie den Flammenregler und warten Sie 15 Sekunden. Führen Sie die Schritte wiederholen.*

MIT EINEM STREICHHOLZ: 1. Halten Sie ein brennendes Streichholz über den Rand des Brennerkopfs (B). 2. Öffnen Sie das Flammenregelventil (D) um eineinhalb Drehungen, um Brennstoff freizugeben und anzuzünden. 3. Regulieren Sie die Flamme mittelfs des Flammenregelventils. Die beste Einstellung erzeugt eine blaue Flamme.

WARNUNGEN Halten Sie Ihren Kopf bzw. Körper während des Entzündens bzw. Kochvorgangs niemals über den Kocher. Aufgrund der offenen Flamme des Kochers besteht Feuer-, Verbrennungs-, Verletzungs- und sogar Lebensgefahr, wenn Sie Ihren Kopf oder Körper über den Kocher halten.

4. KOCHER ZUM KOCHEN VERWENDEN 1. Geben Sie Essen oder Flüssigkeit in das Kochgeschirr. 2. Stellen Sie das Kochgeschirr in die Mitte des Kochers. 3. Regulieren Sie die Hitze durch Drehen des Flammenregleventils (D).

WARNUNGEN Bewegen Sie niemals einen brennenden oder heißen Kocher. Löschen Sie stets die Flam

⚠ PELIGRO
EXCLUSIVAMENTE PARA USO AL AIRE LIBRE
RIESGO POR MONÓXIDO DE CARBONO

Este hornillo puede producir monóxido de carbono, que es venenoso e inodoro. Su utilización en un espacio cerrado podría matarle. Nunca utilice este hornillo en un espacio cerrado, como por ejemplo una caravana, tienda de campaña, vehículo o casa.

RIESGO DE INCENDIO O EXPLOSIÓN

Si huele a gas: 1. No intente encender el aparato. 2. Asegúrese de que el hornillo y esté en la posición de apagado. 3. Apague cualquier llama que esté cerca. 4. Desconecte la bombona de gas. 5. Evacúe de inmediato la zona. 6. Deje que el gas se disipe durante 5 minutos. 7. Una vez que desaparezca el olor a gas en la zona del hornillo y el suministro de combustible siga los procedimientos para la conexión del gas. 8. Si huele a gas de nuevo, siga los pasos 1-6 y haga que revisen el aparato. El no seguir estas instrucciones podría provocar un incendio o una explosión, lo que podría causar daños materiales, lesiones personales o la muerte.

PARA SU SEGURIDAD

No almacene ni utilice gasolina u otros vapores y líquidos inflamables en la zona cercana a este o cualquier otro aparato.

ADVERTENCIA: La instalación, uso, ajuste, alteración, servicio o mantenimiento inadecuados pueden causar lesiones o daños materiales. Consulte este manual. Para obtener ayuda o más información, consulte con Cascade Designs.

RIESGO DE MONÓXIDO DE CARBONO, INCENDIO, EXPLOSIÓN

Hay riesgos importantes asociados con el uso de este hornillo y el combustible. Un incendio o explosión accidentales, así como el uso incorrecto del mismo podrían causar la muerte, quemaduras graves y daños materiales. Usted tiene la responsabilidad de su propia seguridad y de la seguridad de las personas de su grupo. Utilice su buen criterio y lea atentamente estas instrucciones de uso. Familiarícese con el hornillo antes de conectarlo a la bombona de gas. Conserve estas instrucciones para futura referencia.

⚠ PELIGRO Este hornillo es un dispositivo ligero y compacto fabricado para USO EXCLUSIVO AL AIRE LIBRE para hervir agua o cocinar alimentos. No lo use nunca para ningún otro fin. La utilización del hornillo en espacios cerrados o para otro fin diferente de hervir agua o cocinar alimentos podría causar un incendio, quemaduras, lesiones graves o la muerte. Consulte con su tienda de productos outdoor para obtener más información sobre cómo cocinar al aire libre. Busque instrucciones cualificadas antes de aventurarse a espacios diferentes. Este hornillo utiliza una bombona de gas líquido presurizado (GLP) que es muy inflamable y explosivo. Este hornillo debe utilizarse solamente con un cartucho de gas de MSR® compuesto de isobutano al 80 % / propano al 20 % certificado según la normativa EN 417. Puede ser peligroso intentar usar otros tipos de bombonas de gas. Siga esta información de seguridad:

- Revise que las juntas entre el hornillo y la bombona de gas estén bien colocadas y en buenas condiciones antes de conectar el hornillo a la bombona. No use el hornillo si las juntas están dañadas o desgastadas.
- Las bombonas de combustible se deben cambiar en un lugar bien ventilado al aire libre y lejos de cualquier fuente de ignición, tal como llamas o descargas, luces pilotos, fuegos eléctricos y lejos de otras personas.
- Escuche y huela para comprobar si hay fugas de gas. Los escapes de gas son un riesgo importante. El GLP es invisible e inodoro, y los aditivos odorizantes fuertes pueden desvanecerse con el tiempo. Los fugas no siempre se detectan mediante el olfato. No use este hornillo si tiene fugas, está dañado o no funciona correctamente.
- Revise que la conexión entre el hornillo y la bombona de combustible está seguro y bien apretado. Si la conexión no parece segura, o si escucha o huele una fuga de gas y no puede cortar el flujo de gas, no use el hornillo ni la bombona de combustible. Instálese o una zona bien ventilada lejos de cualquier fuente de ignición donde intente parar la fuga. El uso de un hornillo con fugas puede causar un incendio, quemaduras, lesiones graves o la muerte.
- Revise la existencia de fugas con agua jabonosa. No intente detectar las fugas con una llama.
- Nunca use bombonas de combustible más grandes de 227 gramos (8 onzas) ni que midan más de 10 cm (4 pulgadas) de altura, sin un adaptador universal para bombonas de MSR o el adaptador remoto para hornillos LowDown™, puesto que las bombonas grandes disminuyen la estabilidad del hornillo. Nunca use bombonas de combustible más grandes de 450 gramos (16 onzas).
- Mantenga el hornillo y la bombona de combustible alejados de otras fuentes de calor. Nunca utilice ningún tipo de cortavientos. Si engana la bombona de combustible o temperaturas altas, explotará o tendrá fugas que podrían matarle o provocarle quemaduras graves.
- Siga todas las advertencias de uso y almacenamiento del fabricante de combustible.
- No conserve ni use gasolina ni otros líquidos con vapores inflamables en los alrededores de este o cualquier otro hornillo.
- No desmonte el hornillo más allá de lo descrito en estas instrucciones. NO MODIFIQUE ESTE HORNILLO. El desmontaje o la modificación del hornillo de cualquier manera diferente a lo indicado en estas instrucciones anulo la garantía y puede provocar una situación insegura en la que se podría producir un incendio, quemaduras, lesiones graves o la muerte.
- No use el hornillo si le faltan piezas o están rotas, o con piezas de repuesto que no sean específicas para el modelo de su hornillo. El uso de un hornillo con faltas de piezas, piezas rotas o con piezas de repuesto no específicas para el modelo del hornillo, puede provocar una situación insegura en la que se podría producir un incendio, quemaduras, lesiones graves o la muerte.
- El hornillo no se debe manejar ni guardar a temperaturas inferiores a -18°C.
- Utilizar solamente en zonas bien ventiladas.
- Riesgo de intoxicación por monóxido de carbono. El uso de este hornillo en un espacio cerrado podría causar la muerte. No utilizar en caravanas, tiendas de campaña, embarcaciones, vehículos, medio homes ni lugares similares.
- Este hornillo no es adecuado para incidirlo o cocinarlo a otra temperatura que la que conducido.
- Este hornillo debe mantenerse en buenas condiciones y ser revisado periódicamente.

Cascade Designs, Inc. garantiza exclusivamente el uso de alles de la marca MSR® del tamaño adecuado. El uso de alles de otro fabricante que no sea MSR® queda bajo el propio riesgo y criterio del usuario.

⚠ PELIGRO No utilice este hornillo: (1) antes de haber leído y entendido en su totalidad este Manual de instrucciones; (2) si no está preparado o dispuesto para estar pendiente en todo momento de un hornillo encendido y/o caliente; (3) si observa pérdida de combustible; (4) si observa cualquier circunstancia en el hornillo o en su entorno que le lleve a sospechar que el mantenimiento de un dispositivo de llama abierta puede ser peligroso. No seguir estas instrucciones podría causar una situación de riesgo y provocar un incendio, quemaduras, lesiones graves o la muerte.

INSTRUCCIONES DEL HORNILLO POCKETROCKET® DELUXE

PIEZAS DEL HORNILLO:

A. Soportes para ollas — **B. Quemador** — **C. Regulador de la llama** — **D. Válvula del regulador de la llama** — **E. Iniciador Piezo** — **F. Regulador de presión**

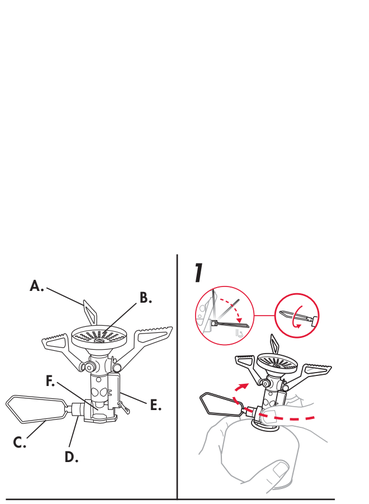

1. CONECTE EL HORNILLO Y LA BOMBONA 1. Despliegue el regulador de la llama (C) y cierre la válvula del regulador de la llama (D). 2. Abra los soportes para las ollas (A). Retire cada soporte para las ollas del hornillo. Gire cada soporte hacia la izquierda hasta que quede ajustado en su posición. 3. Conecte el hornillo, apretando con los dedos, a la parte superior de la bombona hasta que la conexión sea segura.

⚠ ADVERTENCIA Nunca apriete excesivamente la bombona de combustible al fijarla al hornillo. Si lo hace, podría dañar el hornillo o la bombona y provocar una fuga de combustible. Las fugas de combustible podían causar un incendio, provocar quemaduras, lesiones graves o la muerte. La bombona debe estar fabricada y etiquetada conforme a la normativa EN 417.

Tenga mucho cuidado cuando use el hornillo a temperaturas bajo cero. A estas temperaturas, las juntas tóricas pueden endurecerse y provocar la pérdida de combustible. Siempre revise si hay fugas de combustible antes y después de encender el hornillo. El uso de un hornillo con fugas podría causar un incendio, provocar quemaduras, lesiones graves o la muerte.

Mantenga a las niños alejados del hornillo y del combustible. Cascade Designs, Inc. recomienda una distancia no inferior a mis de 3 metros (10 pies). Nunca deje desatendido un hornillo en funcionamiento o caliente. Un hornillo desatendido podría provocar un incendio o una situación en la que niños, mascotas o alguien discapacitado sufran quemaduras, lesiones o incluso la muerte.

2. INSTALE EL HORNILLO 1. Limpie la zona donde vaya a cocinar de materiales combustibles y líquidos o vapores inflamables. 2. Coloque el hornillo en una superficie sólida, estable y nivelada para asegurar la estabilidad.

⚠ ADVERTENCIA Mantenga los combustibles a una distancia mínima de 1,2 metros (4 pies) de la parte superior y de los laterales de un hornillo en funcionamiento, o de un hornillo que está a punto de encender. Mantenga los líquidos y vapores inflamables a una distancia mínima de 7,6 metros (25 pies) de la parte superior y de los laterales de un hornillo en funcionamiento, o de un hornillo que está a punto de encender. Este hornillo podría prender materiales combustibles, líquidos y vapores inflamables y crear una situación en la que se produzca un incendio y provocar quemaduras, lesiones graves o la muerte.

Nunca intente encender un hornillo si se ha dejado abierto la válvula del regulador de la llama. Si esta se ha dejado abierta, cárgela de inmediato y ventile bien la zona antes de encender el hornillo. No ventile la zona, se puede producir una explosión que puede causar un incendio, provocar quemaduras, lesiones graves o la muerte.

3. PRENDA EL HORNILLO CÓMO USAR EL INICIADOR PIEZO: 1. Abra la válvula del regulador de la llama (D) (1 vuelta y media) para que salga combustible. 2. Presione el iniciador Piezo (E) para prender el hornillo. 3. Gire la válvula del regulador de la llama hasta el ajuste deseado de la llama. Una llama adecuada será de color azul. *Si el combustible no se prende en 5 segundos, cierre el regulador de la llama, espere 15 segundos y repita los pasos anteriores.*

CÓMO USAR UNA CERILLA: 1. Mantenga una cerilla encendida en el borde del quemador (B). 2. Abra la válvula del regulador de la llama (D) (1 vuelta y media) para que salga combustible y se prenda. 3. Gire la válvula del regulador de la llama hasta el ajuste deseado de la llama. Una llama adecuada será de color azul.

⚠ ADVERTENCIA No sirve nunca la cabeza ni el cuerpo por encima del hornillo mientras lo enciende o cocina. Debido a que el hornillo tiene una llama abierta, la colocación de la cabeza o el cuerpo por encima del hornillo resulta insegura y podría causar un incendio, provocar quemaduras, lesiones graves o la muerte.

4. USE EL HORNILLO PARA COCINAR 1. Añada alimentos o líquidos a la olla. 2. Coloque la olla en el centro del hornillo. 3. Gire la válvula del regulador de la llama (D) para ajustar el calor.

⚠ ADVERTENCIA No mueve nunca un hornillo caliente o en funcionamiento. Apague siempre el hornillo y déjelo enfriar al menos 5 minutos antes de moverlo. Mover un hornillo en funcionamiento o caliente podría causar un incendio, provocar quemaduras, lesiones graves o la muerte. Nunca usa ollas que tengan un diámetro mayor de 20,3 centímetros (8 pulgadas). Nunca coloque ni pongas nada innecesario en los soportes para ollas. Nunca pongas en funcionamiento el hornillo con ollas vacías o secas. Nunca usa un reflector o difusor. El uso del hornillo de cualquiera de los manieres mencionados anteriormente podría provocar la explosión de la bombona de combustible y causar un incendio, provocar quemaduras, lesiones graves o la muerte. No usa nunca ollas de un tamaño no adecuado o inapropiado para el hornillo y pon siempre mucho cuidado. Ten cuidado con aceites calientes, ollas sobrecargadas, etc.). El uso del hornillo con ollas inadecuadas o inapropiadas puede causar la inestabilidad de la olla o del hornillo y provocar una situación en la que la olla caliente o su contenido se prenden verter y causar un incendio, provocar quemaduras, lesiones graves o la muerte.

5. APAGUE EL HORNILLO 1. Cierre la válvula del regulador de la llama (D) cuando haya terminado de cocinar. 2. Una vez que no haya llama, espere 5 minutos para que se enfríe el hornillo. 3. Aleje el hornillo de cualquier fuente de ignición y desenrosque la bombona. Es posible que se escape una pequeña cantidad de gas al desenroscar el hornillo. 4. Pliegue el regulador de la llama (C) y cierre los soportes para las ollas (A). Gire cada uno de los soportes para las ollas hacia la derecha y presiónelos hacia el cuerpo del hornillo. NOTA: si la bombona está totalmente vacía de combustible, siga las instrucciones de eliminación de su localidad.

⚠ ADVERTENCIA Desconecte siempre el hornillo de la bombona antes de guardarlo. Si no desconecta el hornillo de la bombona antes de guardarlo puede causar un escape y provocar un incendio, quemaduras, lesiones graves o la muerte. Guarde siempre las bombonas de gas en un lugar bien ventilado lejos de cualquier posible fuente de calor o ignición, tal como calentadores de agua, llamas, luces piloto o estufas o de lugares donde las temperaturas superen los 49 °C (120 °F). Si guarda las bombonas de combustible cerca de cualquier fuente de calor o ignición o en lugares donde las temperaturas superen los 49 °C (120 °F), podría causar la explosión de la bombona y provocar un incendio, quemaduras, lesiones graves o la muerte.

Las tareas de servicio técnico en el hornillo solo debe realizarlas una persona autorizada por Cascade Designs, Inc. Si tiene cualquier pregunta sobre estas instrucciones, el hornillo, piezas de repuesto o reparaciones, comuníquese con Cascade Designs.

Detalles de la garantía limitada en cascadedesigns.com/msr-warranty

⚠ PERICOLO
SOLO PER L'USO ALL'APERTO
RISCHIO PER MONOSSIDO DI CARBONIO

Questo fornello può produrre monossido di carbonio, che è velenoso e inodore. Usarlo in uno spazio chiuso può portare alla morte di chi lo utilizza. Non usare mai questo fornello in uno spazio chiuso come un camper, una tenda, un'auto o in casa.

RISCHIO DI INCENDIO O ESPLOSIONE

Se si sente odore di gas: 1. non tentare di accendere l'apparecchiatura; 2. assicurarsi che il fornello sia in posizione di spegnimento; 3. spegnere qualsiasi fiamma libera nelle vicinanze; 4. scollegare il serbatoio del combustibile; 5. allontanarsi immediatamente; 6. lasciare dissipare il gas per 5 minuti; 7. se l'odore di gas si è dissolto dall'area attorno al fornello e al serbatoio di combustibile, seguire le procedure per il collegamento del gas; 8. se si sente nuovamente odore di gas, seguire i procedimenti da 1 a 6 e far riparare il dispositivo. La mancata osservanza di queste istruzioni potrebbe causare un incendio o un'esplosione, con conseguenti danni alla proprietà, lesioni personali o decesso.

PER LA SICUREZZA DELL'UTENTE

Non conservare né usare benzina né altri gas e liquidi infiammabili nelle vicinanze di questo o qualsiasi altro apparecchiatura.

AVVERTENZA: installazione, uso, regolazione, modifica, riparazione o manutenzione errati di questo dispositivo possono causare lesioni o danni alla proprietà. Consultare questo manuale. Per assistenza o ulteriori informazioni, rivolgersi a Cascade Designs.

RISCHIO PER MONOSSIDO DI CARBONIO, INCENDIO, ESPLOSIONE

L'uso di questo fornello e del combustibile presenta gravi pericoli. Incendi ed esplosioni accidentali, nonché l'uso improprio, possono causare decesso, gravi ustioni e danni a cose. L'utente è responsabile della propria sicurezza e di quella delle persone del suo gruppo. Si prega di usare il buon senso e di leggere attentamente queste istruzioni per l'uso. Prima di collegarlo al serbatoio del gas, prendere familiarità con il fornello. Conservare queste istruzioni per potterle consultare in futuro.

⚠ PERICOLO Questo fornello è un dispositivo piccolo e leggero realizzato ESCLUSIVAMENTE PER L'USO ALL'APERTO al fine di bollire acqua o cuocere alimenti. Non impiegarlo mai per altri usi. L'uso del fornello nell'ambito di qualsiasi ambiente chiuso, o per uno scopo diverso dalla bollitura di acqua o dalla cottura di cibo, può causare incendi, ustioni, gravi lesioni o decesso. Cuocione all'aperto è più pericoloso rispetto al cuocione in ambiente domestico. Per ulteriori informazioni su come cuocione all'aperto, si prega di rivolgersi al proprio rivenditore locale di prodotti per l'outdoor. Prima di avventurarsi nella natura, informarsi consultando persone qualificate. Questo fornello utilizza un serbatoio di gas pressurizzato liquido (GPL) che è altamente infiammabile ed esplosivo. Questo fornello deve essere usato esclusivamente con una cartuccia di miscela di gas 80% isobutano / 20% propano MSR® o norme EN 417. Potrebbe essere pericoloso tentare di collegarlo a serbatoi con altri tipi di gas. Attenersi alle seguenti informazioni per la sicurezza:

- Verificare che le guarnizioni fra il fornello e il serbatoio di gas siano presenti e in buone condizioni prima di collegare il fornello al serbatoio. Non utilizzare il fornello se le guarnizioni sono danneggiate o usurate.
- I serbatoi di gas vanno sostituiti in un'area ben ventilata, all'aperto e lontano da qualsiasi fonte di innesco come fiamme libere, fiammiferi pilota e stufe elettriche, e lontano da altre persone.
- Prestare attenzione a eventuali fughe di gas. Le fughe di gas rappresentano un grave pericolo. Il GPL è invisibile e inodore, e i forti additivi olfattivi che contiene possono attenuarsi con il passare del tempo. Le fughe non sono sempre rilevabili con l'odorato. Non usare questo fornello se perde, è danneggiato o se non funziona correttamente.
- Controllare che il collegamento fra fornello e serbatoio di combustibile sia sicuro e stretto. Se si nota o si ha l'impressione che la connessione non sia sicura, o se si percepisce una fuga di gas e non si riesce a fermarne il flusso, non usare il fornello né il serbatoio di combustibile. Spostati in un'area ben ventilata, lontano da qualsiasi fonte di innesco, per individuare e bloccare la perdita. L'uso di un fornello che perde può causare incendi, ustioni, gravi lesioni o decesso.
- Rilevare la presenza di perdite usando acqua saponata. Non cercare di individuare le perdite usando una fiamma.
- Non utilizzare mai serbatoi di combustibile di capacità superiore a 227 grammi o di altezza maggiore di 10 centimetri senza un Supporto universale MSR per la bombola o un Adattatore Remoto per Fornello LowDown™, perché i serbatoi troppo grandi diminuiscono la stabilità del fornello. Non usare mai serbatoi di combustibile di capacità superiore a 450 grammi.
- Tenere il fornello e il serbatoio del combustibile lontano da altre fonti di calore. Non usare mai alcun tipo di schermo antivento. Se esposto ad alte temperature, il serbatoio del combustibile potrebbe esplodere o perdere, e l'utente potrebbe restare ucciso o gravemente ustionato.
- Seguire tutte le avvertenze relative ad uso e conservazione indicate sul serbatoio di combustibile.
- Non conservare né usare benzina né altri liquidi che generano vapori infiammabili nelle vicinanze di questo o qualsiasi altro fornello.
- Non smontare il fornello in modo diverso da quello descritto in queste istruzioni. NON MODIFICARE QUESTO FORNELLO. Lo smontaggio o la modifica del fornello secondo modalità non contemplate in queste istruzioni annullano la garanzia e possono causare situazioni pericolose durante le quali possono verificarsi incendi, ustioni, gravi lesioni o decesso.
- Non usare il fornello se si sono parti mancanti o rotte, né con parti di ricambio non specificamente adatte al proprio modello di fornello.
- Non conservare né usare benzina né altri liquidi che generano vapori infiammabili nelle vicinanze di questo o qualsiasi altro fornello.
- Non smontare il fornello in modo diverso da quello descritto in queste istruzioni. NON MODIFICARE QUESTO FORNELLO. Lo smontaggio o la modifica del fornello secondo modalità non contemplate in queste istruzioni annullano la garanzia e possono causare situazioni pericolose durante le quali possono verificarsi incendi, ustioni, gravi lesioni o decesso.
- Non usare il fornello se si sono parti mancanti o rotte, né con parti di ricambio non specificamente adatte al proprio modello di fornello. L'uso di un fornello con parti mancanti o rotte o con parti di ricambio non specificamente adatte al modello del fornello in dotazione, può causare situazioni pericolose durante le quali possono verificarsi incendi, ustioni, gravi lesioni o decesso.
- Il fornello non va usato né conservato a temperature inferiori a -18 °C/0 °F.
- Usare solo in aree ben ventilate.
- Rischio per monossido di carbonio - L'uso di questo apparecchiatura in uno spazio chiuso può causare il decesso. Non usare in roulotte, tende, barche, imbarcazioni, camper o luoghi simili.
- Questo apparecchiatura non è adatto all'installazione o al collegamento alla rete del gas.
- Questo apparecchiatura va regolarmente ispezionato e sottoposto a manutenzione.

Cascade Designs, Inc. garantisce soltanto l'uso di pentole di marca MSR® di dimensioni appropriate — l'utente usa a proprio rischio e discrezione pentole di marchio diverso.

⚠ PERICOLO Non usare questo fornello: (1) prima di avere letto e comprenso appieno questo Manuale di istruzione; (2) se non si è preparati o si propria ogni cosa per sorvegliare costantemente un fornello in funzione e/o caldo; (3) se si notano perdite di combustibile; o (4) se si notano nel sistema del fornello o in suo prossimità condizioni che potrebbero rendere pericoloso l'uso di un dispositivo con fiamma libera. La mancata osservanza di queste istruzioni può causare una situazione pericolosa che a suo volta può determinare incendi, ustioni, gravi lesioni o decesso.

ISTRUZIONI PER IL FORNELLO POCKETROCKET® DELUXE

COMPONENTI DEL FORNELLO:

A. Supporti pentola — **B. Testa del bruciatore** — **C. Regolatore della fiamma** — **D. Valvola di regolazione della fiamma** — **E. Pulsante di accensione piezoelettrica** — **F. Regolatore della pressione**

1. COLLEGAMENTO DEL FORNELLO E DELLA BOMBOLA 1. Aprire il regolatore della fiamma (C) e chiudere la valvola di regolazione della fiamma (D). 2. Aprire i supporti pentola (A). Allontanare dal fornello ciascun supporto pentola. Ruotare in senso antiorario ciascun supporto pentola finché non scatta in posizione verticale bloccandosi. 3. Avvitare a mano il fornello sulla sommità della bombola finché il collegamento non risulta ben fisso.

⚠ AVVERTENZA Non stringere mai eccessivamente la bombola sul fornello. Uno chiusura troppo stretta può danneggiare il fornello o la bombola e causare la perdita di combustibile. Le fughe di combustibile possono causare incendi, ustioni, gravi lesioni o persino decesso. La bombola deve essere certificata e contrassegnata secondo la norma EN 417.

Fare estremo attenzione quando si usa un fornello a temperature inferiore o quelle di congelamento. A temperatura di congelamento le guarnizioni possono indurirsi e perdere combustibile. Controllare sempre che non ci sia perdita di combustibile prima e dopo l'accensione del fornello. L'uso di un fornello che perde può causare incendi, ustioni, gravi lesioni o decesso.

Tenere i bambini lontani dal fornello e dal combustibile — Cascade Designs, Inc. raccomanda una distanza non inferiore a tre metri. Non lasciare mai incustodito un fornello in funzione o caldo. Un fornello incustodito può provocare un incendio o una situazione in cui bambini, animali da compagnia o persone ignare possono subire ustioni, lesioni o addirittura morire.

2. PREPARAZIONE DEL FORNELLO 1. Sgomberare l'area di cottura da materiali combustibili e liquidi o vapori infiammabili. 2. Disporre il fornello su una superficie solida, stabile e liscia per assicurarne la stabilità.

⚠ AVVERTENZA Tenere i combustibili ad almeno 1,2 metri di distanza dalla parte superiore e dai lati del fornello acceso o in fase di accensione. Tenere i liquidi infiammabili ad almeno 7,6 metri di distanza dalla parte superiore e dai lati di un fornello acceso o in fase di accensione. Il fornello può provocare l'accensione di materiali combustibili, liquidi e vapori infiammabili e creare una situazione in cui possono verificarsi incendi, ustioni, gravi lesioni o decesso.

Non cercare mai di accendere il fornello se la valvola di regolazione della fiamma è stata lasciata aperta. Se la valvola di regolazione della fiamma è stata lasciata aperta, chiudetela immediatamente e ventilare accuratamente l'area prima di accendere il fornello. La mancata ventilazione dell'area può determinare un'esplosione con conseguenti incendio, ustioni, gravi lesioni o decesso.

3. ACCENSIONE DEL FORNELLO USANDO IL PULSANTE DI ACCENSIONE PIEZOELETTRICA – 1. Aprire la valvola di regolazione della fiamma (D) (1 giro e mezzo) per attivare il flusso del combustibile. 2. Premere il pulsante di accensione piezoelettrica (E) per accendere il fornello. 3. Girare la valvola di regolazione per impostare la fiamma desiderata. Una fiamma corretta sarà di colore azzurro. *Se il combustibile non si accende entro 5 secondi, chiudere il regolatore della fiamma, attendere 15 secondi e ripetere i procedimenti secondari di cui sopra.*

USANDO UN FIAMMIFERO – 1. Tenere un fiammifero acceso sopra il bordo della testa del bruciatore (B). 2. Aprire la valvola di regolazione della fiamma (D) (1 giro e mezzo) per attivare il flusso del combustibile e accenderlo. 3. Girare la valvola di regolazione per impostare la fiamma desiderata. Una fiamma corretta sarà di colore azzurro.

⚠ AVVERTENZA Non mettere mai la testa o il corpo sopra il fornello mentre lo si accende o si esegue la cottura. Poiché il fornello genera una fiamma libera, mettere la testa o il corpo sopra il fornello è un'azione pericolosa che può causare incendi, ustioni, gravi lesioni o decesso.

4. UTILIZZO DEL FORNELLO PER CUCINARE 1. Mettere il cibo o il liquido nella pentola. 2. Mettere la pentola al centro del fornello. 3. Girare la valvola di regolazione della fiamma (D) in modo da regolare il calore.

⚠ AVVERTENZA Verificato nuovi non bruciare che mai e si dovrà. Dopo aver spegnere la fiamma, lasciare raffreddare per almeno 5 minuti un fornello prima di spostarlo. Lo spostamento di un fornello acceso o caldo può causare incendi, ustioni, gravi lesioni o decesso. Non utilizzare mai pentole di diametro superiore a 20,3 centimetri. Non accostare né utilizzare mai due o più fornelli contemporaneamente. Non utilizzare mai il fornello con pentole vuote o secche. Non utilizzare mai un riflettore o un diffusore di calore. L'utilizzo del fornello in una qualsiasi delle modalità sopra descritte può determinare l'esplosione della bombola del combustibile, con conseguenti incendi, ustioni, gravi lesioni o decesso. Non usare mai pentole di dimensione non adatta o non appropriate per l'uso con il fornello o con i supporti pentola (per esempio pentole con fondo convesso o concavo, alcune pentole smaltate o casi etc). L'uso del fornello con pentole di dimensioni non adatte e/o non appropriate può determinare l'instabilità della pentola e/o del fornello, ed una situazione in cui la pentola e/o il suo contenuto cadd possano versarsi e causare incendi, ustioni, gravi lesioni o decesso.

5. SPEGNIMENTO DEL FORNELLO 1. Quando si finisce di cucinare, chiudere la valvola di regolazione della fiamma (D). 2. Una volta che la fiamma si sarà spenta, attendere 5 minuti che il fornello si raffreddi. 3. Allontanare il gruppo dal fornello da qualsiasi fonte di accensione e svitare la bombola. Mentre si svita il fornello, potrebbe fuoriuscire una piccola quantità di gas. 4. Piegare il regolatore della fiamma (C) e chiudere i supporti pentola (A). Ruotare in senso orario ciascun supporto pentola. Spingere ciascun supporto pentola verso il corpo del fornello. NOTA: se la bombola è completamente vuota, seguire le normative locali per il suo smaltimento.

⚠ AVVERTENZA Scollegare sempre il fornello dalla bombola prima di riporlo. Se il fornello non viene scollegato dalla bombola prima di essere riposto, si potrebbero verificare perdite di combustibile, con conseguenti incendi, ustioni, gravi lesioni o decesso. Conservare sempre le bombole di combustibile in un'area ben ventilata, lontano da possibili fonti di calore o accensione, come scaldabagni, fiamme, fiammiferi pilota o fornelli, o dove le temperature superano 1 49 gradi C. La conservazione di bombole di combustibile in prossimità di qualsiasi fonte di calore o accensione, o dove le temperature superano i 49 gradi C può determinare l'esplosione della bombola con conseguenti incendi, ustioni, gravi lesioni o decesso.

La riparazione del fornello va eseguita esclusivamente da un tecnico autorizzato da Cascade Design, Inc. In caso di domande su queste istruzioni, sul fornello, sulle parti di ricambio o sulle riparazioni, si prega di contattare Cascade Design.

Dettagli sulla garanzia limitata sono disponibili sul sito cascadedesigns.com/msr-warranty

⚠ GEVAAR
UITSLUITEND VOOR GEBRUIK IN DE OPENLUCHT
KOOLMONOXIDEGEVAAR

Deze brander kan koolmonoxide produceren, dat giftig en reukloos is. Gebruik ervan in een afgesloten ruimte kan de dood tot gevolg hebben. Gebruik deze brander nooit in een afgesloten ruimte zoals een camper, tent, auto of huis.

BRAND- OF EXPLOSIEGEVAAR

Als u gas ruikt: 1. Steek de brander niet aan. 2. Zorg dat de brander is uitgeschakeld. 3. Doof elk open vuur in de directe omgeving. 4. Draai de gastank los. 5. Verlaat de plaats onmiddellijk. 6. Laat het gas 5 minuten vervliegen. 7. Als de gasluchtt van de plaats van het apparaat en de gastoevoer is verdwenen volgt u de procedures voor het aansluiten van het gas. 8. Als u nog steeds gas ruikt volgt u stap 1-6 en moet u het apparaat laten controleren. Als deze instructies niet worden opgevolgd, zou brand of een explosie kunnen ontstaan, die materiële schade, persoonlijk of dodelijk letsel zou kunnen veroorzaken.

VOOR UW VEILIGHEID

Bewaar of gebruik geen benzine of andere vloeistoffen met brandbare dampen in de buurt van deze of een andere brander.

WAARSCHUWING: Verkeerd(e) installatie, gebruik, wijziging, service of onderhoud kan lichamelijk letsel of materiële schade veroorzaken. Raadpleeg deze handleiding. Neem voor hulp of aanvullende informatie contact op met Cascade Designs.

KOOLMONOXIDE-, BRAND- & EXPLOSIEGEVAAR

Er zijn ernstige gevaren verbonden aan het gebruik van deze brander en brandstof. Onopzettelijke brand, explosie en misbruik kunnen dodelijk letsel, ernstige brandwonden en materiële schade veroorzaken. U bent verantwoordelijk voor uw eigen veiligheid en de veiligheid van de leden van uw groep. Gebruik uw gezonde verstand en lees deze gebruiksaanwijzing zorgvuldig door. Maak uzelf vertrouwd met de brander voordat u deze op de gastank aansluit. Bewaar deze gebruiksaanwijzing voor toekomstig gebruik.

⚠ GEVAAR Deze brander is een lichtgewicht, compact apparaat dat UITSLUITEND VOOR GEBRUIK IN DE OPENLUCHT is bestemd voor het koken van water of het bereiden van voedsel. Gebruik deze brander nooit voor een ander doel. Als de brander in een gesloten ruimte of voor een ander doel dan het koken van water of het bereiden van voedsel wordt gebruikt, kunnen brand, brandwonden en ernstig of dodelijk letsel ontstaan. Koken in de openlucht is gevaarlijker dan koken zoals u dat normaal thuis doet. Raadpleeg uw plaatselijke kampeerwinkel voor meer informatie over koken in de openlucht. Lees u goed informeren voordat u in de openluchtt kampeert. Deze brander maakt gebruik van een cartuccia di miscela di gas 80% isobutano / 20% propano MSR® o norme EN 417. Potrebbe essere pericoloso tentare di collegarlo a serbatoi con altri tipi di gas. Attenersi alle seguenti informazioni per la sicurezza.

- Controleer de aanwezigheid van O-ringen tussen de brander en de gastank aanwezig en in goede staat zijn voordat u de brander op de tank aansluit. Gebruik de brander niet als de afdichtingen kapotgesleten zijn.
- Gastanks moeten op een goed geventileerde plaats en uit de buurt van ontstekingsbronnen, zoals open vuur, waakvlammen, elektrische branders en uit de buurt van andere mensen worden verwaagen.
- Controleer of de gastank lekt door te luisteren en te ruiken naar gas. De geur gekrijt is zeer gevaarlijk. LPG is ontzichtbaar en geurloos, en sterke geuradditieven kunnen in de loop der tijd langzaam verdwijnen. Gezondheden zijn niet altijd zoals de geur te herkennen. Gebruik deze brander niet bij lekkage of schade of als deze niet goed werkt.
- Controleer of de aansluiting tussen de brander en de gastank goed vastzit. Als de aansluiting er niet stevig uitziet of niet stevig aanvoelt, of als u een gaslek hoort of ruikt en het lek niet kunt verhelpen, gebruik de brander of gastank dan niet. Breng de brander naar een goed geventileerde plaats, uit de buurt van ontstekingsbronnen om het lek op te sporen en te ditchen. Het gebruik van een lekkende brander kan brand, brandwonden, ernstig of dodelijk letsel veroorzaken.
- Controleer op lekkage met zeepsop. Gebruik geen vlammen om lekkages op te sporen.
- Gebruik nooit gastanks met een gewicht van meer dan 227 gram of een hoogte van meer dan 10 centimeter zonder een MSR universele tankhouder of LowDown™ brander-bedienadapter omdat te grote gastanks de instabiliteit van de brander verminderen. Gebruik nooit gastanks met een gewicht van meer dan 450 gram.
- Houd de brander en gastank uit de buurt van andere warmtebronnen. Gebruik nooit een of ander windscherm. Wanneer u de gastank aan veel warmte blootstelt, zal deze ontploffen of lekken en kunt u dodelijk letsel of ernstige brandwonden oplopen.
- Volg alle waarschuwingen van de gastank op wat betreft gebruik en opslag.
- Gebruik geen benzine of andere vloeistoffen met brandbare dampen in de buurt van deze of een andere brander.
- Demonteer de brander niet verder dan in deze gebruiksaanwijzing wordt beschreven. VERANDER DEZE BRANDER NIET. Als u de brander demonteert of wijzigt op een manier die niet met deze gebruiksaanwijzing overeenkomt, vervalt de garantie en kan een onveilige situatie ontstaan die brand, brandwonden, ernstig of dodelijk letsel veroorzaken.
- Gebruik de brander niet als er onderdelen ontbreken of kapot zijn of als u onderdelen gebruikt die niet voor uw brandermodel geschikt zijn. Als u de brander gebruikt als er onderdelen ontbreken of kapot zijn of als u onderdelen gebruikt die niet voor uw brandermodel geschikt zijn, kan een onveilige situatie ontstaan die brand, brandwonden, ernstig of dodelijk letsel kunt veroorzaken.
- Bewaren: Gas kan lekken. Bewaar gasflessen niet in de buurt van deze of andere branders.
- Gebruik de brander niet als u de onderdelen ontbreken of kapot zijn of als u onderdelen gebruikt die niet voor uw brandermodel geschikt zijn. Als u de brander gebruikt als er onderdelen ontbreken of kapot zijn of als u onderdelen gebruikt die niet voor uw brandermodel geschikt zijn, kan een onveilige situatie ontstaan die brand, brandwonden, ernstig of dodelijk letsel kunt veroorzaken.
- De brander mag niet worden gebruikt of bewaard bij temperaturen onder -18 °C/0 °F.
- Alleen gebruiken op goed geventileerde plaatsen.
- Koolmonoxidegevaar — het gebruik van deze brander in een besloten ruimte kunnen ruim dodelijk zijn. Niet gebruiken in caravans, tenten, boten, voertuigen, woonwagens of op soortgelijke plaatsen.
- Deze brander is niet geschikt voor installatie in of aansluiting op een gasnetwerk.
- Deze brander moet regelmatig worden gecontroleerd en onderhouden.

Cascade Designs, Inc. garantiert nur die Verwendung von passenden MSR® Kochgeschirr. Der Einsatz von anderem Kochgeschirr erfolgt auf eigene Gefahr und nach Ihrem Ermessen.

⚠ GEVAAR Gebruik deze brander niet: (1) voordat u deze gebruiksaanwijzing hebt gelezen en volledig begrepen; (2) als u niet voorbereid bent op al zich niet op uw gemak voelt met het gebruik van een brandende en/of hete brander; (3) als u een brandstoffeik vastzitt; of (4) als u iets in het branderssystem of de directe omgeving gemerkt waardoor het gebruik van een apparaat met open vuur gevaarlijk zou zijn. Als deze instruct